MINI - HP

Schéma de branchement typique

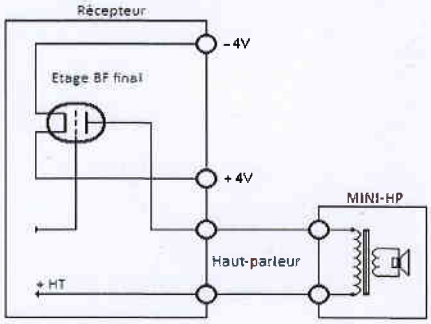

MINI - HP

Raccordements

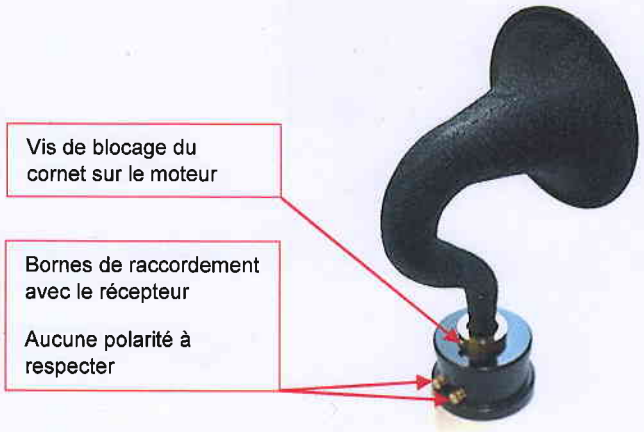

MINI - HP

Caractéristiques

Puissance: P = 0,25 W Maxi

Impédance: Z = 1100 Ω @ 1kHz

MINI - HP

Conseils

Eviter l'introduction de corps étranger par l'embouchure du cornet acoustique qui s'accumuleront sur la membrane du haut-parleur et alteront la sonorité.

Pour nettoyer la membrane, désassembler le cornet du moteur en dessérant la vis située sur la bague métallique et exercer un mouvement de traction / rotation pour séparer les deux parties.

Les particules magnétiques s'accumulent sur la partie centrale de la membrane où se situe l'aimant. Elles pourront être extraites à l'aide d'une tige métallique magnétique sur laquelle elles viedront se transférer. Les autre particules s'élimineront par simple tapotement, l'orifice étant dirigé vers le bas.

Attention: la membrane est extrêmement fragile, prendre toutes les précautions nécessaires pendant l'opération de nettoyage.

Effectuer les opérations inverses pour le remontage.